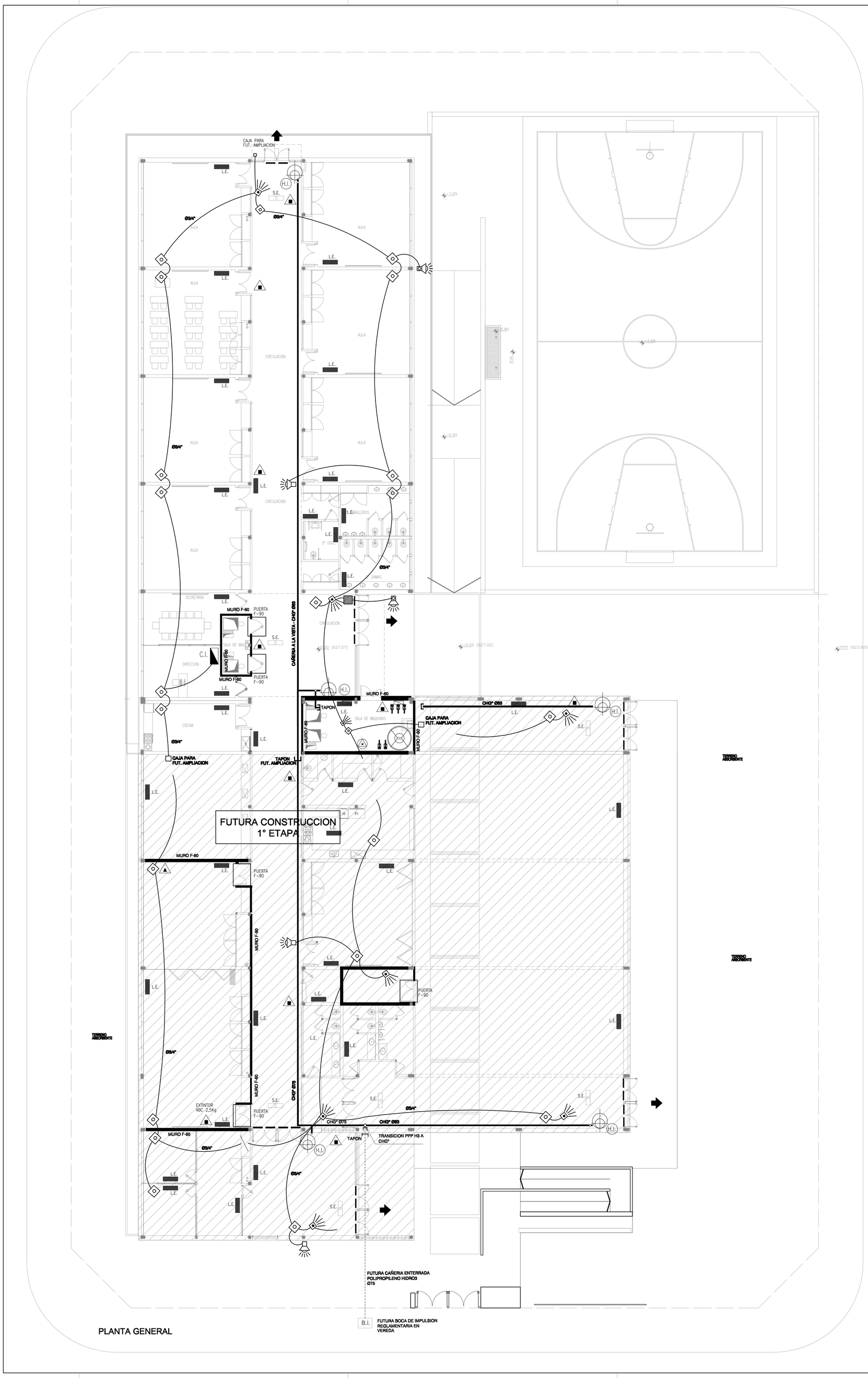

PLANTA GENERAL

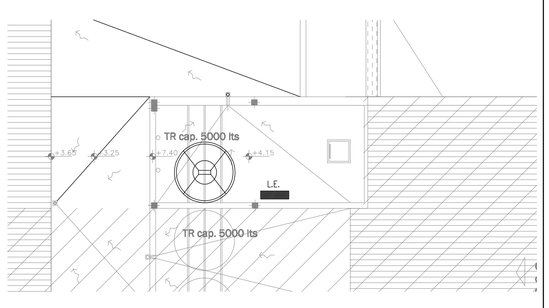

PLANTA TANQUE

DETALLE TIPO EXTINTOR

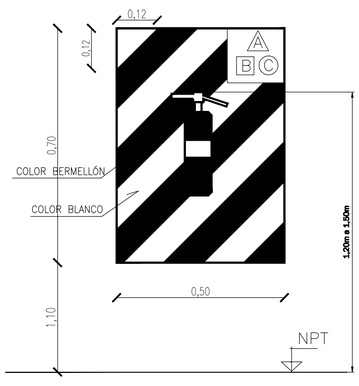

REFERENCIAS:

MATAFUEGO CLASE "A y B" POLVO "ABC" , CAP. 5 Kg. (EN BIBLIOTECA SERA DE 2,5 Kg) CON MANOMETRO DE CONTROL DE CARGA, MARCA YUKON, EQUIV. O SUP. CALIDAD

C.I. CENTRAL DE ROBO:
CENTRAL DE INSTRUSION AVISO DE ROBO, ALTA SEGURIDAD. PANEL DE CONTROL 8 ZONAS, INTELIGENCIA DISTRIBUIDA, PARTICIONADA POR ZONAS, EL PANEL DE CONTROL DEBE ASEGURAR LA COMPATIBILIDAD CON RF, LLAMADOR TELEFONICO INCORPORADO, SISTEMA DE VIGILANCIA DE ACTIVIDAD EFECTIVA, ARMADO TELEFONICO REMOTO, COMUNICACION DE EVENTOS, DERIVACION DE LLAMADAS ENTRANTES, PROGRAMACION POR TECLADO IN SITU, ALTERNATIVA DE PROGRAMACION POR SOFT VIA LOCAL Y REMOTA, TECLADO DE LCD. MARCAS SUGERIDAS: BOSCH, BUNKER, EQUIVALENTE O SUPERIOR CALIDAD. BATERIA DE GEL LIBRE DE MANTENIMIENTO, LARGA VIDA UTIL 12 V – 7 AH.

ø min 3/4" CAÑERIA PARA EL SISTEMA DE DISTRIBUCION DEL TIPO TUBOS Y ACCESORIOS RIGIDOS DE PVC AUTO EXTINGUIBLE, SEGUN NORMA IRAM 62386-1 / 62386/21, COLOR GRIS RAL 7035, SISTEMA TUBE ELECTRIC, EQUIVALENTE O SUPERIOR CALIDAD, ø MINIMO NOMINAL ø20 mm

MANIJON ANTIPANICO EN PUERTAS DE SALIDA DE EMERGENCIA, MARCA JAQUE EQ. O SUP. CALIDAD.

BOCINAS Y SIRENAS ANUNCIADORES. INTERC. RS 485.SERAN DEL TIPO BITONAL PARA AVISO DE SEÑALES DE ALARMA. CON LUZ ESTROBOSCOPICA INCLUIDA DE CANDELAS. SERAN DE COLOR ROJA O BLANCAS PARA FACIL LOCALIZACION. NORMAS UL, CE U OTRAS.

BOCINAS Y SIRENAS ANUNCIADORES EXTERIOR

TECLADO REMOTO ALARMA INSTRUSION

DETECTOR ROTURA Y VIBRACION (VIDRIOS DE SEGURIDAD 3+3)

DETECTOR DE MOVIMENTO (PIR) DETECTOR INFRARROJO PASIVO. PARA MONTADO EN PARED. CON LENTES FRESNEL FACETEADOS. COVERTURA VOLUMETRICA MINIMA 12 Mts. INMUNIDAD CONTRA CORRIENTES DE AIRE E INSECTOS. SISTEMA ANTIDESARME INCORPORADO. MARCA BOSCH O CALIDAD SUPERIOR. NORMAS UL, CE, ISO 9000

SENTIDO SALIDA DE EMERGENCIA

L.E. LUZ DE EMERGENCIA FLUORESCENTE AUTÓNOMO NO PERMANENTE TIPO ATOMLUX, EQUIVALENTE O SUP. CALIDAD

S.E. LUMINARIA SEÑALIZACION DE ESCAPE FLUORESCENTE AUTÓNOMO PERMANENTE. CON PICTOGRAMA INDICANDO LA SEÑALIZACIÓN DE SALIDA. TIPO ATOMLUX, EQUIVALENTE O SUPERIOR CALIDAD.

F-90 PUERTAS RESISTENTES AL FUEGO S/PLANILLA DE CARPINTERIA, CON CERRADURA ANTIPANICO F-90 CERTIFICADAS POR DIRECCION DE BOMBEROS

F-60 MURO CORTAFUEGO F-60

H.I. GABINETE METÁLICO EMPOTRADO, 1.20 m DE NPT, DIMENSIONES: 0.60x0.50x0.25m (EN EL S.U.M. PODRA IR A LA VISTA), PUERTA CIEGA DE CHAPA CON VISOR ACRILICO

CAÑERIA A LA VISTA INTERNA EN EDIFICIO PARA SISTEMA DE EXTINCION DE Hf GALVANIZADO, PINTADO COLOR BERMELLON S/MORMAS. CON SUJECION OMEGA GALVANIZADA.

NOTAS:

1- SE DEBERA ELABORAR LA MEMORIA DEL SISTEMA DE PROTECCION CONTRA INCENDIO, POR UN PROFESIONAL ESPECIALISTA

2- TODA LA INSTALACION SE AJUSTARA A LAS NORMATIVAS VIGENTES, Y A LO INDICADO EN LA MEMORIA EXIGIENDOSE LUEGO DE LA EJECUCION LAS CERTIFICACIONES DE : A- LA INSTALACION EJECUTADA B- DE TODO EL EQUIPAMIENTO INSTALADO, REVISADO Y AVALADO POR PROFESIONAL ESPECIALISTA.

3- LA UBICACION DE LOS DETECTORES, TECLADOS, BOCINAS, ETC, ES TENTATIVO. LA DIFINITIVA SURGIRA DEL PROYECTO EJECUTIVO.

4- SE CONSIDERA EN ESTA ETAPA DE OBRA, COMO PUNTO DE CONEXION DE TODOS LOS SERVICIOS, HASTA LINEA MUNICIPAL

5- EN INSTALACION CONTRA INCENDIO, IRA CAÑERIA A LA VISTA Y GABINETE SOLAMENTE

OFICIO

A4

D|P|Arq	PROVINCIA DEL NEUQUEN MINISTERIO DE ECONOMIA E INFRAESTRUCTURA SUBSECRETARIA DE OBRAS PUBLICAS DIRECCION PROVINCIAL DE ARQUITECTURA DIRECCION DE ESTUDIOS Y PROYECTOS					
OBRA: ESCUELA PRIMARIA S/Nº - NUEVO EDIFICIO - 1° ETAPA						
LUGAR: RINCON DE LOS SAUCES						
PLANO: INSTALACION PROTECCION CONTRA INCENDIO Y SEGURIDAD						PLANO Nº 08-01
PROYECTÓ	CALCULÓ	DIGITALIZÓ	ESCALA 1:100	FECHA 2016	MODIF. 1	MODIF. 2