VM2

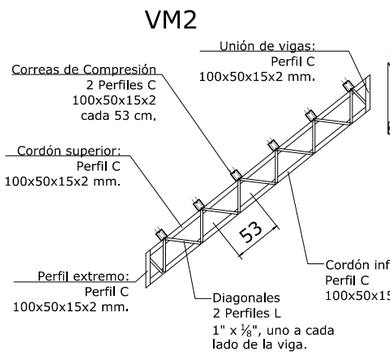

Escala 1:50

VM1

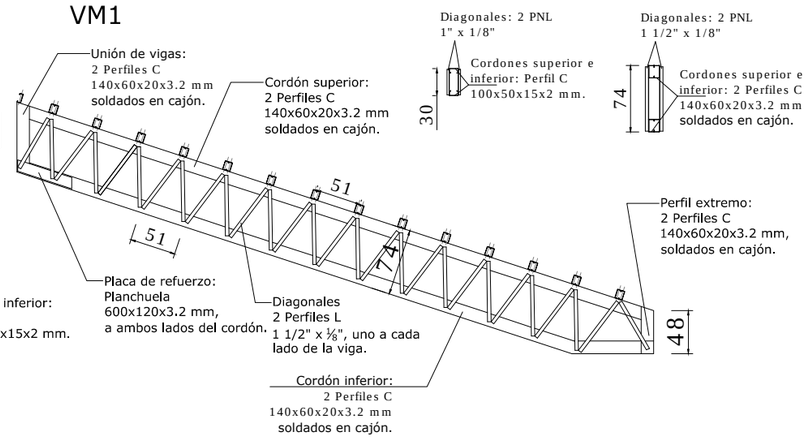

VM3

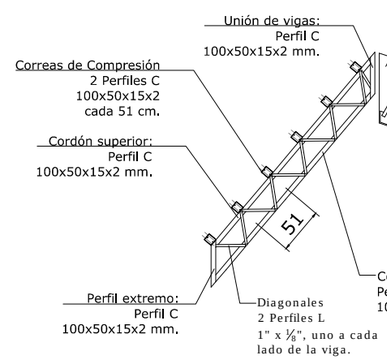

Escala 1:50

VM4

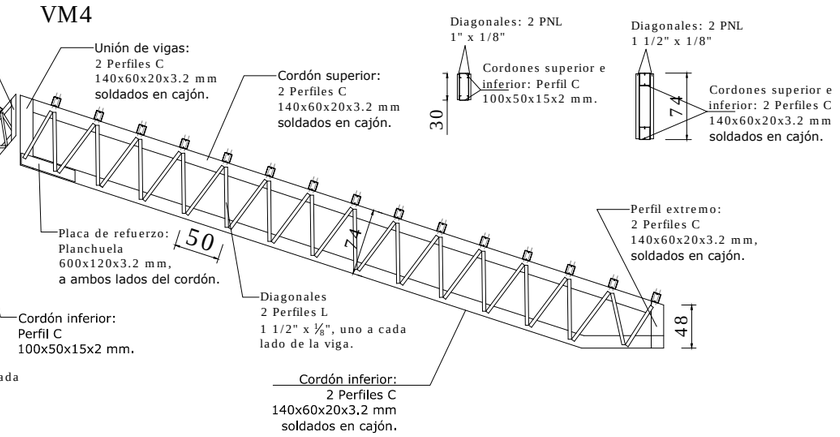

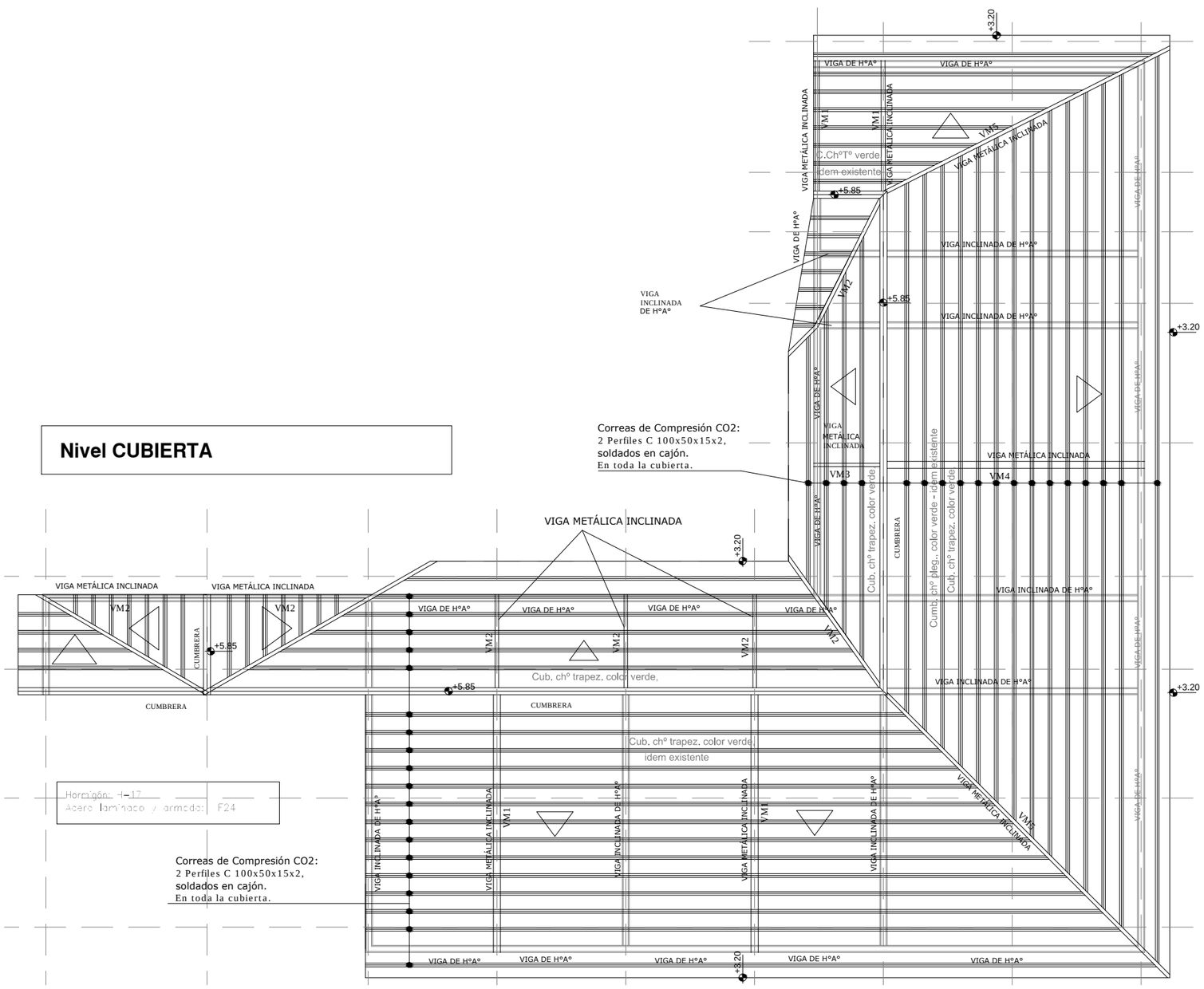

GOBIERNO DE LA PROVINCIA DEL NEUQUÉN — MINISTERIO DE ECONOMÍA E INFRAESTRUCTURA — SUBSECRETARIA DE OBRAS PUBLICAS — COORDINACIÓN TÉCNICA — DIRECCIÓN GENERAL DE OBRAS MENORES Y DELEGADAS — NEUQUÉN PROVINCIA — JUNTOS PODEMOS MÁS		
OBRA: AMPLIACION Y REFACCIONES VARIAS ESCUELA PRIMARIA Nº253 MANZANO AMARGO	PROYECTO:	ESCALA: 1:100
	CORDINACIÓN:	FECHA:
PLANO: **ESTRUCTURAS** **Nivel CUBIERTA - DETALLES**	DIRECCIÓN GRAL:	PLANO Nº: **02-03**